Ձեղնալուսամուտ

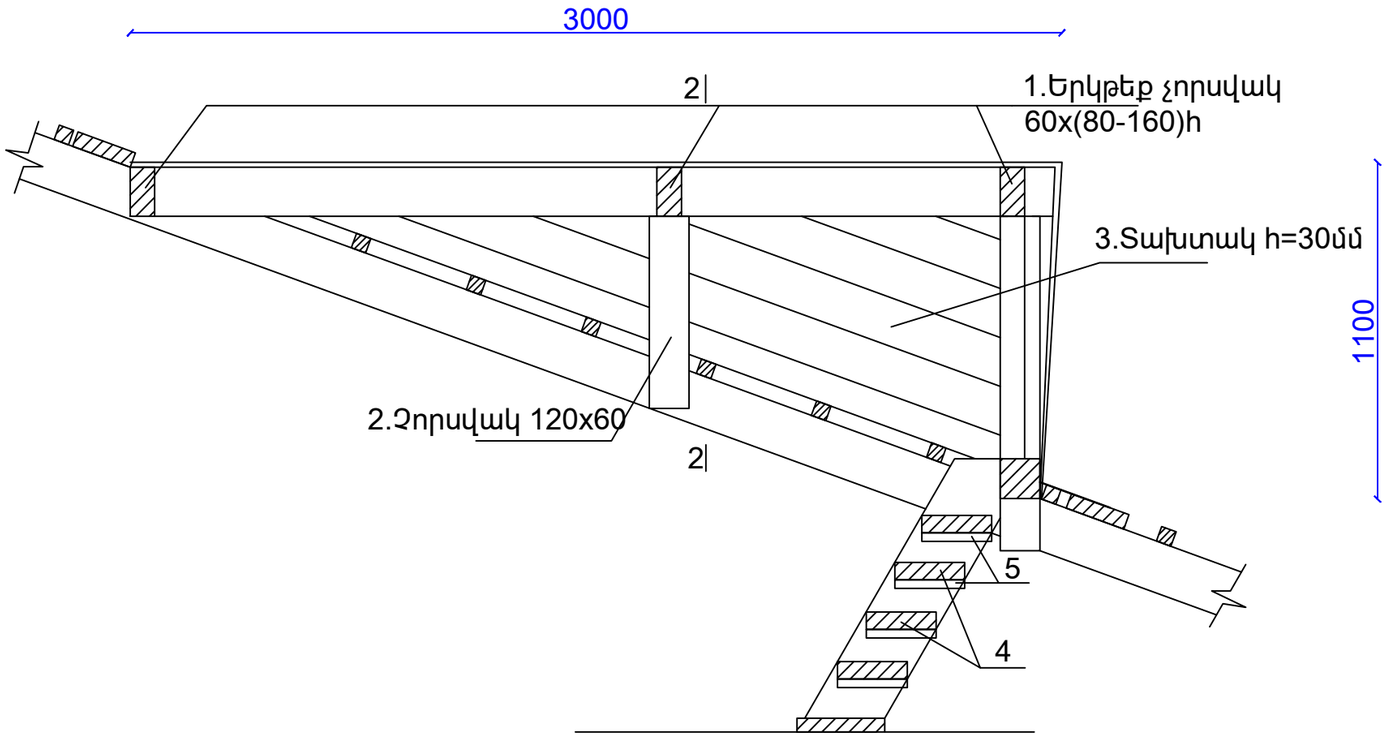

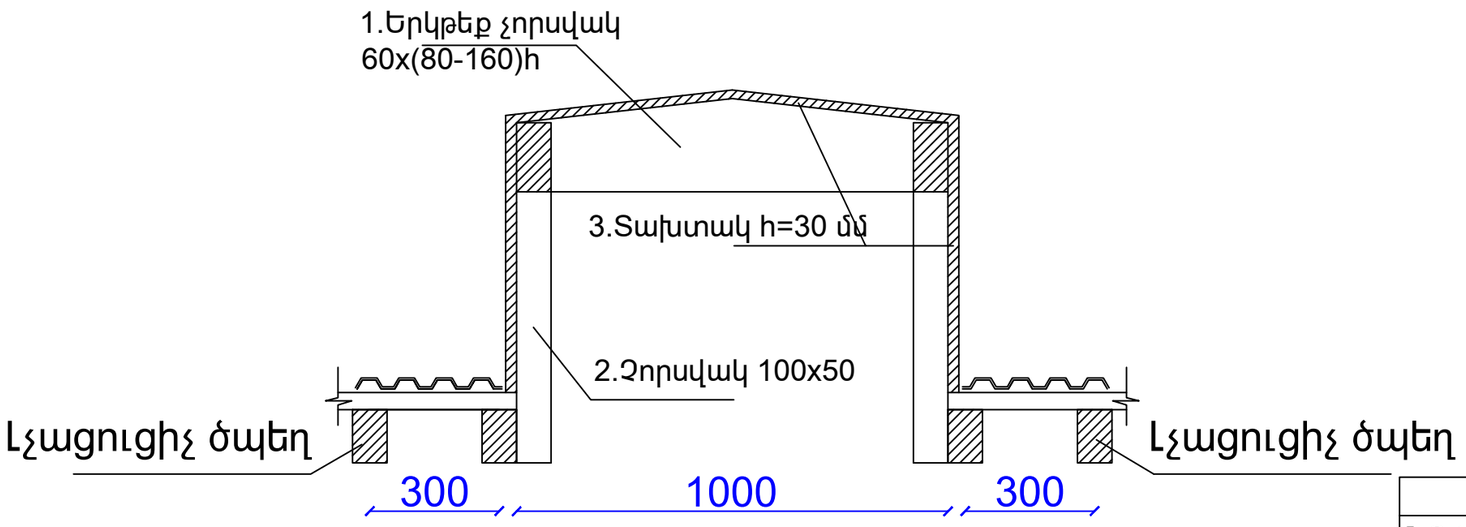

Ձեղնալուսամուտ 4 հատ			
Փայտանյութի մասնագիր 1 էլեմենտի համար			
Հ.Հ.	Անվանումը	Չափ.միավ.	Քանակը
1	Երկթեք չորսվակ 60x(80-160)h L=1850	մ³	0,054
2	Չորսվակ 100x60	մ³	0,054
3	Տախտակ h=30մմ	մ³	0,19
4	Տախտակ 200x50	մ³	0,04
5	Չորսվակ 50x50 L=200	մ³	0,01
Ընդամենը		մ³	0,36
Հարթ թիթեղ b=0.50մմ		մ²	7

ՆԳՃ	Ն.Սարդարյան		
Նախագծ.	Ն.Սարդարյան		

Երևանի զարդակիրառական արվեստի արհեստագործական պետական ուսումնարանի տանիքի հիմնանորոգման նախագիծ
Պայմանագիր թիվ N ՆԱ-6

Ճարտարապետաշինարարական մաս	Փուլ	Թերթ	Թերթեր
	ՃՇ	7	7
Ձեղնալուսամուտ	«ՍՈՒՖԵՏ» ՍՊԸ		